Фрезерная 3D-голова MF3050-UC001-21

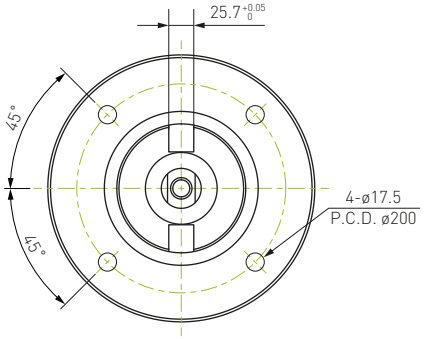

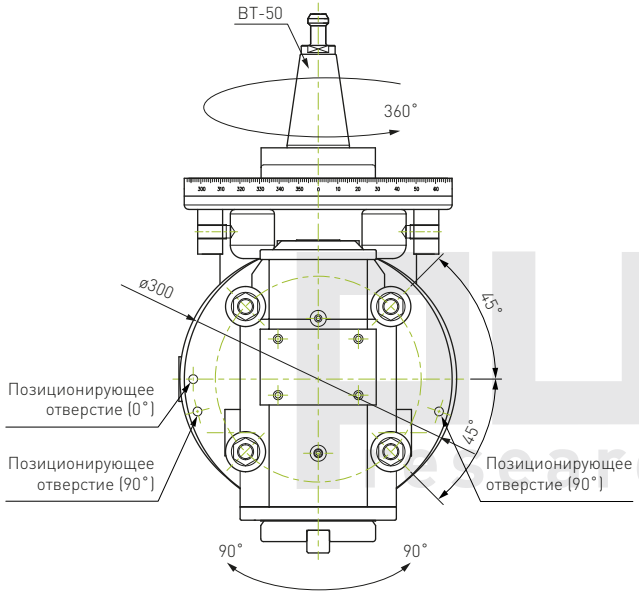

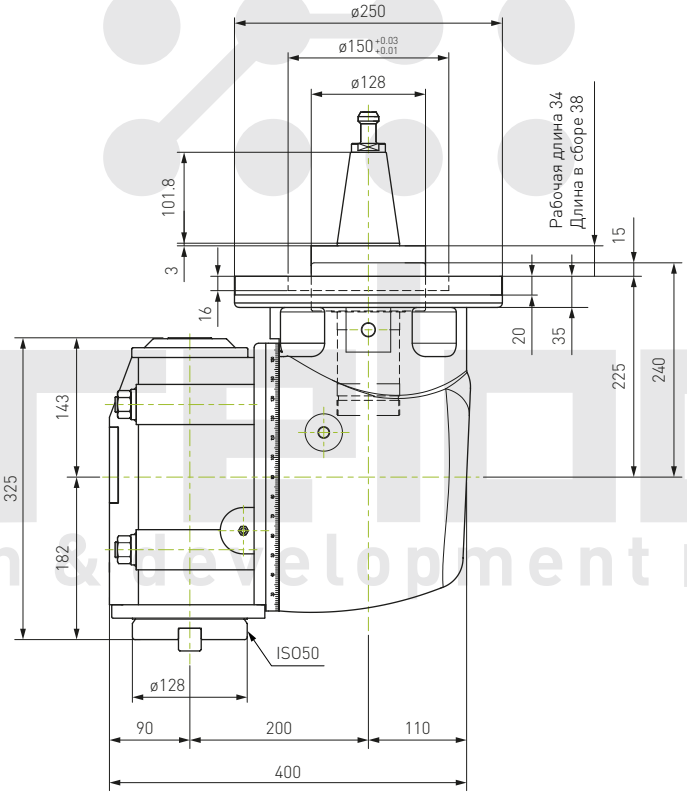

Технические характеристики	
Максимальный крутящий момент	1000 Н·м
Крепление под цанговый патрон	ISO-50
Максимальная скорость вращения	3000 об/мин
Передаточное отношение	1:1
Тип хвостовика	BT-50
Штревельный болт для патрона	MAS 403 P50T-1
Максимальный диаметр инструмента	ø200 мм
Максимальная мощность	38 кВт
Смазка	консистентная/ масляная