Вихревая воздуходувка 2RB720-7HH37

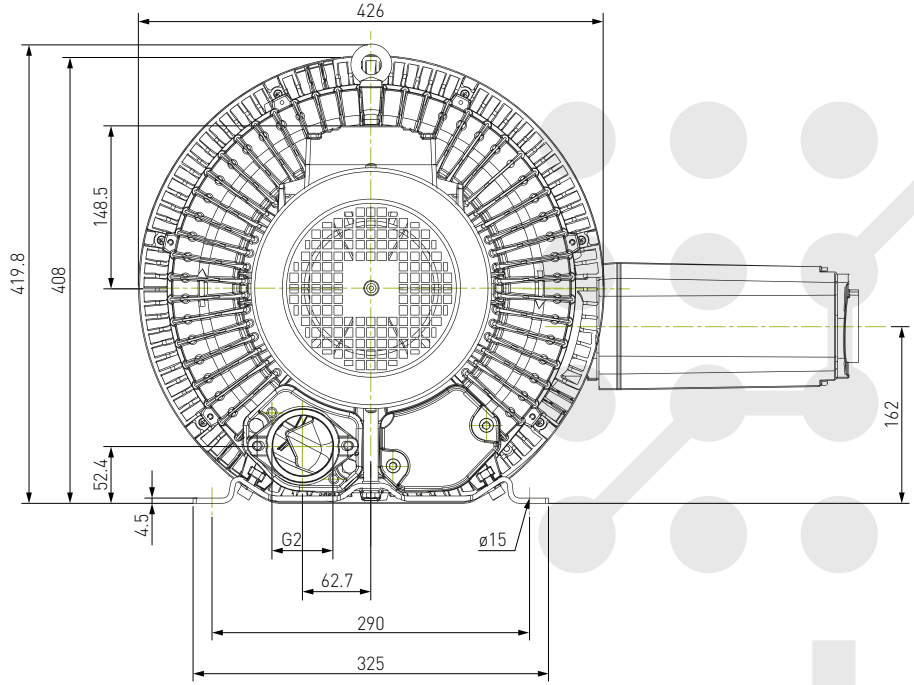

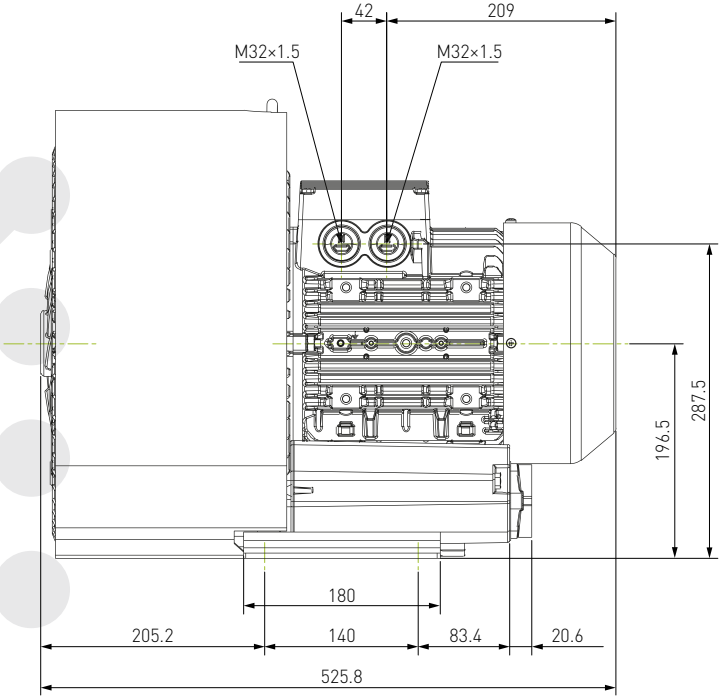

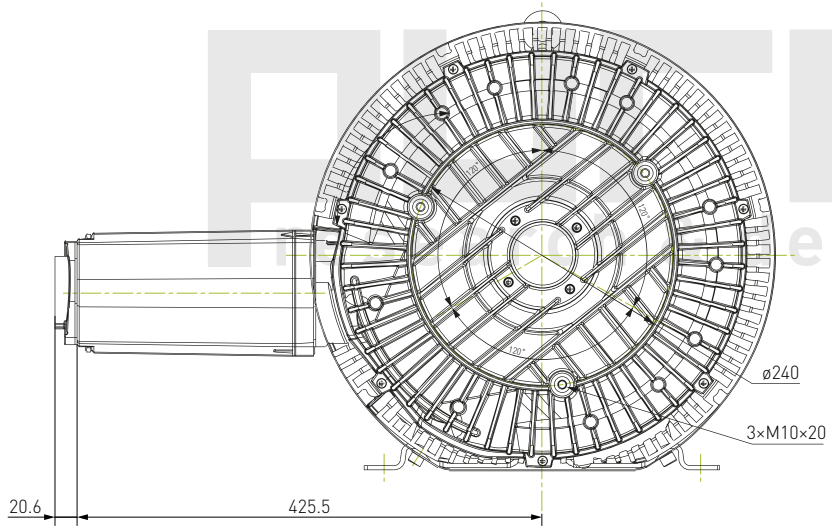

Параметр	Значение
Количество ступеней	2 (двухступенчатая)
Частота	50 Гц
Мощность	4.3 кВт
Напряжение	345...415 В (Δ) / 600...690 В (Y)
Ток	10.0 А (Δ) / 5.8 А (Y)
Вес	53 кг
Уровень шума	73 дБ(А)
Максимальный расход воздуха	320 м³/ч
Максимальное разрежение	–360 мбар
Максимальное избыточное давление	380 мбар
Подключение (диаметр порта)	G2